iQ500, Plně vestavná myčka nádobí, 60 cm, XXL
SX858D36TE

A+++

zvláštní příslušenství

SZ73045	Sada nerezových dekoračních lišt
SZ73015	Vyrovnávací + upevňovací sada
SZ73000	Mycí set pro vázy a dozy
SZ72010	Prodloužení aquaStop

brilliantShine system se sušením Zeolith® pro dosažení výjimečně zářivého a suchého skla; varioSpeed Plus zajistí až 3x rychlejší mytí a sušení.

- ✓ brilliantShine system: perfektní spolupráce sušení Zeolith®, speciální funkce Shine & Dry, ventilu neměkčené vody a programu sklo 40 °C pro neobyčejné výsledky sušení a mytí a zejména pro zářivé sklo.
- ✓ S varioSpeed Plus je mytí a sušení nádobí až 3x rychlejší, při zachování zářivých výsledků.
- ✓ emotionLight pro osvětlení vnitřního prostoru myčky.
- ✓ infoLight: modré světlo je během fáze mytí projektováno na zem, po ukončení fáze mytí a sušení zhasne.
- ✓ Home Connect: možnost vzdáleného připojení a nastavení vaší myčky bez ohledu na to, kde jste - jednoduše pomocí aplikace Home Connect (k dispozici pro iOS a Android).
- ✓ Třída energetické účinnosti A+++: velmi úsporné mytí nádobí.
- ✓ Extrémně tiché mytí nádobí - ideální pro otevřené kuchyně.
- ✓ hygienaPlus je funkce pro antibakteriální mytí nádobí za použití vyšší teploty pro dosažení maximálně hygienických výsledků.
- ✓ aquaStop® pro doživotní garanci proti škodám způsobených vodou.
- ✓ 10 let záruka proti prorezavění vnitřní vany myčky Siemens.
- ✓ Bezuhlíkový motor iQdrive je velmi efektivní, tichý a má dlouhou životnost.

Vybavení

Technické údaje

Spotřeba vody (l) : 9,5
Konstrukce : Vestavný
Výška bez pracovní desky (mm) : 0
Rozměry niky (mm) : 865-925 x 600 x 550
Hloubka při otevřených dvířkách (mm) : 1200
Výškově nastavitelné nožičky : Ano - pouze přední
Max. výškové nastavení nožiček (mm) : 60
Výškově nastavitelný sokl : horizontální a vertikální
Hmotnost netto (kg) : 49,764
Hmotnost brutto (kg) : 52,0
Příkon (W) : 2400
Jištění (A) : 10
Napětí (V) : 220-240
Frekvence (Hz) : 50; 60
Délka přívodního kabelu (cm) : 175
Typ zástrčky : Zalitá zástrčka s uzemněním
Délka přívodní hadice (cm) : 165
Délka odpadní hadice (cm) : 190
EAN : 4242003844618
Počet sad nádobí : 14
Třída energetické účinnosti (2010/30/EC) : A+++
Vážená roční spotřeba energie (kWh/rok) - 2010/30/EC : 237,00
Spotřeba energie (kWh) : 0,83
Spotřeba energie v režimu ponechání v zapnutém stavu - 2010/30/EC (W) : 0,50
Příkon ve vypnutém stavu (W) - NEW (2010/30/EC) : 0,50
Vážená roční spotřeba vody (l/rok) - 2010/30/EC : 2660
Třída účinnosti sušení : A
Referenční program : Eco
Délka srovnávacího programu (min) : 195
Hlučnost dB : 42
Způsob montáže : Plně integrovatelný

4 242003 844618

Vyrobeno BSH v#licenci k#bchranné známce Siemens AG.

iQ500, Plně vestavná myčka nádobí, 60 cm, XXL
SX858D36TE

Vybavení

Výkon a spotřeba
- náplň: 14 jídelních sad
- třída spotřeby energie: A+++ (na stupnici třídy energetické účinnosti od A+++ do D)
- spotřeba energie v programu eco 50 °C: 237 kWh/rok na základě 280 standardních mycích cyklů (napojení na studenou vodu) a spotřebě v režimech s nízkou spotřebou energie; skutečná spotřeba energie závisí na způsobu používání spotřebiče
- spotřeba energie při programu eco 50 °C: 0.83 kWh
- spotřeba energie ve vypnutém stavu a v režimu ponechání v zapnutém stavu: 0.5 W / 0.5 W
- spotřeba vody v programu eco 50 °C: 2660 litrů/rok, na základě 280 standardních mycích cyklů; skutečná spotřeba vody závisí na způsobu používání spotřebiče
- spotřeba vody v programu eco 50 °C: 9.5 l
- třída účinnosti sušení: A; na stupnici od G (nejhorší účinnost) do A (nejlepší účinnost)
- uvedené hodnoty se vztahují na program eco 50 °C; tento program je vhodný pro mytí běžně znečištěného nádobí a jedná se o nejúčinnější program z hlediska kombinované spotřeby vody a energie
- doba trvání programu eco 50 °C: 195 min
- trvání režimu ponechání v zapnutém stavu: 0 min
- hlučnost: 42 dB(A) re 1 pW
- hlučnost (tichý program): 40 dB (A) re 1 pW
- spotřeba energie při připojení na teplou vodu (program eco 50 °C): 0.6 kWh
- spotřeba vody v programu auto 45-65 °C: od 7 l, v závislosti na stupni zašpinění nádobí
- připojení Home Connect přes Wi-Fi

Programy a speciální funkce
- počet programů 8: intenzivní 70 °C, auto 45-65 °C, eco 50 °C, tichý program 50 °C, krátký 60 °C, sklo 40 °C, rychlý 45 °C, předmytí
- 5 speciálních funkcí: vzdálené zapnutí Home Connect, intensiveZone, varioSpeed Plus, hygienaPlus, Shine & Dry
- program péče o myčku
- 6 mycích teplot

Technologie oplachování a sušení
- speedMatic hydraulický systém
- systém sušení Zeolith®
- dávkovací asistent
- iQdrive
- aquaSenzor, senzor naplnění
- auto 3in1
- výměník tepla
- technika střídavého mytí
- regenerační elektronika
- 5. ostřikovací rovina pro samočištění plochého sítka s trojnásobně vlnitým filtrem
- materiál vnitřní vany: nerez

Ukazatele stavu a obsluhy
- metalTouch ovládání (černé)
- emotionLight
- ovládání shora
- popisky na panelu: anglický text
- barevný TFT displej s vysokým rozlišením (včetně češtiny)
- akustický signál ukončení programu
- infoLight: optický ukazatel průběhu programu (modrý)
- zobrazení zbývající doby mytí
- černý displej s bílým značením
- barva LED-ukazatele: modrá
- časová předvolba 1-24 hod
- elektronický ukazatel nedostatku soli
- elektronický ukazatel nedostatku leštidla

Komfort
- systém košů varioFlex Pro s modře označenými uchopovacími částmi
- příborová zásuvka vario Pro
- barva dolního koše: stříbrná
- výškově nastavitelný horní koš pomocí 3-násobného rackMaticu
- sklopné přihrádky v horním koši (6x)
- sklopné trny v dolním koši (8x)
- vario koš na příbory ve spodním mycím koši
- 2 výklopné etažéry na šálky v horním koši
- 2 etažéry na šálky ve spodním koši
- speciální držák na skleničky ve spodním koši

Bezpečnost
- aquaStop®: záruka značky Siemens domácí spotřebiče v případě poškození vodou - po celou dobu životnosti spotřebiče*
- dětský zámek dveří
- otevírání dveří openAssist
- technologie šetrného mytí skla
- zpředu nastavitelné nožičky
- vč. násypky na sůl
- vč. ochranného plechu pro podstavbu (ochrana před párou)

Rozměry
- rozměry spotřebiče (V x Š x H): 86.5 x 59.8 x 55 cm

** záruční podmínky najdete na https://www.siemens-home.bsh-group.com/cz/zakaznicky-servis/zaruka*

iQ500, Plně vestavná myčka nádobí, 60 cm, XXL
SX858D36TE
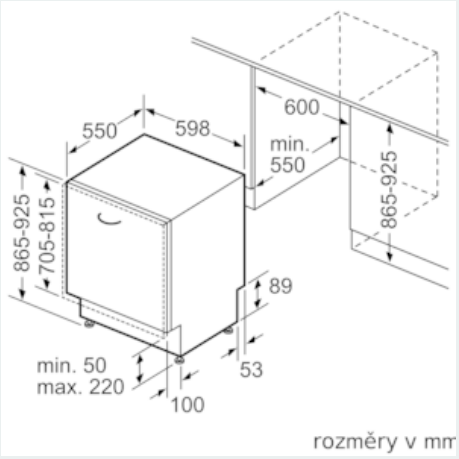
Rozměrové výkresy