# iQ500, Plně vestavná myčka nádobí, 60 cm
# SN85EX56CE

A++

- ✓ varioSpeed plus on demand - až třikrát rychlejší umytí nádobí, aktivované kdykoli a kdekoli díky aplikaci Home Connect.
- ✓ Koše a příborové zásuvky flexComfort - snadné použití, účinná ochrana skla a rychlé nakládání a vykládání nádobí.
- ✓ timeLight promítá na podlahu zbývající čas nebo fázi mycího cyklu.
- ✓ Kontrolujte a ovládejte vaši myčku nádobí odkudkoliv - pomocí aplikace Home Connect (k dispozici pro iOS a Android).
- ✓ Tlačítko Oblíbené - zkombinujte program a přídavnou funkci do jednoho tlačítka. Pro rychlý, pohodlný a individuální výběr programu.
- ✓ Snadné otevírání, dvířka bez madla: openAssist systém.
- ✓ Moderní pohodlné otevírání dveří a optimální integrace do kuchyní bez rukojetí se systémem dveří openAssist.
- ✓ Automatická optimalizace celého mycího procesu pro dosažení nejlepších možných výsledků a maximální efektivity - Automatický program.
- ✓ Automatické otevírání dveří pro dokonale usušené nádobí: autoOpen dry.
- ✓ Třída energetické účinnosti A++: velmi úsporné mytí nádobí.
- ✓ Extrémně tiché mytí nádobí - ideální pro otevřené kuchyně.
- ✓ Doživotní záruka proti škodám způsobených vodou:#aquaStop®.
- ✓ 10 let záruka proti prorezavění vnitřní vany myčky Siemens.
- ✓ Bezuhlíkový motor iQdrive je velmi efektivní, tichý a má dlouhou životnost.
- ✓ Zvolte přídavnou funkci intensiveZone pro větší tlak ostřikovací vody v dolním koši, aby byla odstraněna i odolná špína.
- ✓ Dávkovací asistent rozvine plnou sílu detergentu pro perfektní výsledek mytí nádobí.
- ✓ Vaše myčka nádobí vás poslechne na slovo - hlasové ovládání.
- ✓ Program Machine Care: zbaví myčku nádobí vodního kamene a mastnoty v jediném čisticím cyklu.

## zvláštní příslušenství

| | |
|---|---|
| SZ73640 | Set pro mytí skleniček na stopce |
| SZ73300 | Držák sklenic |
| SZ73100 | Koš na příbory |
| SZ73035 | Sada nerezových dekoračních lišt |
| SZ73010 | Sklopné panty |
| SZ73005 | Vyrovnávací + upevňovací sada |
| SZ73001 | Stříbrná kazeta na příbory |
| SZ73000 | Mycí set pro vázy a dozy |
| SZ72010 | Prodloužení aquaStop |

## Vybavení

### Technické údaje

Spotřeba vody (l) : 9,5
Konstrukce : Vestavný
Výška bez pracovní desky (mm) : 0
Rozměry niky (mm) : 815-875 x 600 x 550
Hloubka při otevřených dvířkách (mm) : 1150
Výškově nastavitelné nožičky : Ano - pouze přední
Max. výškové nastavení nožiček (mm) : 60
Výškově nastavitelný sokl : horizontální a vertikální
Hmotnost netto (kg) : 43,830
Hmotnost brutto (kg) : 46,0
Příkon (W) : 2400
Jištění (A) : 10
Napětí (V) : 220-240
Frekvence (Hz) : 50; 60
Délka přívodního kabelu (cm) : 175
Typ zástrčky : Zalitá zástrčka s uzemněním
Délka přívodní hadice (cm) : 165
Délka odpadní hadice (cm) : 190
EAN : 4242003866269
Počet sad nádobí : 14
Třída energetické účinnosti (2010/30/EC) : A++
Vážená roční spotřeba energie (kWh/rok) - 2010/30/EC : 266,00
Spotřeba energie (kWh) : 0,93
Spotřeba energie v režimu ponechání v zapnutém stavu - 2010/30/EC (W) : 0,50
Příkon ve vypnutém stavu (W) - NEW (2010/30/EC) : 0,50
Vážená roční spotřeba vody (l/rok) - 2010/30/EC : 2660
Třída účinnosti sušení : A
Referenční program : Eco
Délka srovnávacího programu (min) : 275
Hlučnost dB : 42
Způsob montáže : Plně integrovatelný

Vyrobeno BSH v#licenci k#bchranné známce Siemens AG.

# iQ500, Plně vestavná myčka nádobí, 60 cm
# SN85EX56CE

## Vybavení

**Výkon a spotřeba**
- kapacita: 14 sad nádobí
- třída spotřeby energie: A++ (na stupnici třídy energetické účinnosti od A+++ do D)
- roční spotřeba energie/vody[1]: 266 kWh/2660 l
- spotřeba energie/vody[2]: 0.93 kWh/9.5 l
- třída účinnosti sušení: A; na stupnici od G (nejhorší účinnost) do A (nejlepší účinnost)
- doba trvání programu Eco 50 °C: 275 min
- hlučnost: 42 dB(A) re 1 pW
- hlučnost (Tichý program): 39 dB (A) re 1 pW
- připojení Home Connect přes Wi-Fi

**Programy a speciální funkce**
- 8 programů: Eco 50 °C, Auto 45-65 °C, Intenzivní 70 °C, Hodinový 65 °C, Krátký 45 °C, Sklo 40 °C, Tichý 50 °C, Oblíbený
- výchozí Oblíbený program: Předmytí
- 4 speciální funkce: Vzdálené zapnutí, Intensive Zone, Poloviční náplň, varioSpeed Plus on demand
- program péče o myčku nádobí: Machine Care
- Silence on demand (prostřednictvím aplikace Home Connect)

**Technologie oplachování a sušení**
- ecoDrying a výměník tepla
- aquaSensor a loadSensor - detekují množství nádobí a stupeň jeho znečištění a automaticky přizpůsobují mycí program včetně spotřeby vody
- dávkovací asistent
- iQdrive
- automatické přizpůsobení dle druhu mycího prostředku
- samočisticí filtrační systém s třívrstvým zvlněným filtrem
- materiál vnitřní vany: nerezová ocel

**Komfort**
- koše flexComfort s modře označenými uchopovacími částmi
- příborová zásuvka varioDrawer
- easyGlide kolečka (s kuličkovými ložisky) v horním koši
- kolečka s nízkým třením ve spodním koši a ve třetí úrovni ukládání
- zarážka proti vykolejení spodního koše
- 3 výškově nastavitelné polohy horního koše pomocí systému rackMatic
- 2 řady sklopných trnů na talíře v horním koši
- 8 řad sklopných trnů na talíře ve spodním koši
- 2 výklopné etažéry na šálky s přední části z měkkého silikonu v horním koši
- 2 výklopné etažéry na šálky ve spodním koši
- speciální držák na skleničky ve spodním koši

**Ukazatele stavu a obsluha**
- dotykové ovládání (černé)
- tlačítka ovládání nahoře
- popisky na panelu: anglický text
- timeLight
- ukazatel zbytkového času v minutách
- časová předvolba 1-24 hod

**Bezpečnost**
- aquaStop®: záruka značky Siemens domácí spotřebiče v případě poškození vodou - po celou dobu životnosti spotřebiče*
- dětský zámek dveří (dvojité stlačení k otevření)
- otevírání dveří openAssist
- systém ochrany skla
- vč. násypky na sůl
- vč. ochranného plechu pro podstavbu (ochrana před párou)

**Rozměry**
- rozměry spotřebiče (V x Š x H): 81.5 x 59.8 x 55 cm

*[1] na základě 280 standardních mycích cyklů při připojení na studenou vodu a spotřebě v režimech s nízkou spotřebou energie*
*[2] spotřeba v jednom mycím cyklu programu "Eco 50 °C" při připojení na studenou vodu*
** záruční podmínky najdete na https://www.siemens-home.bsh-group.com/cz/zakaznicky-servis/zaruka*

# iQ500, Plně vestavná myčka nádobí, 60 cm
# SN85EX56CE
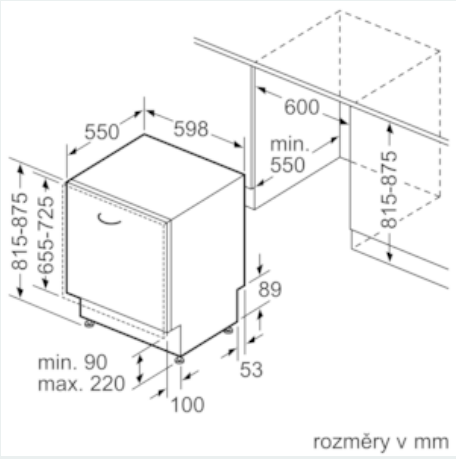
## Rozměrové výkresy